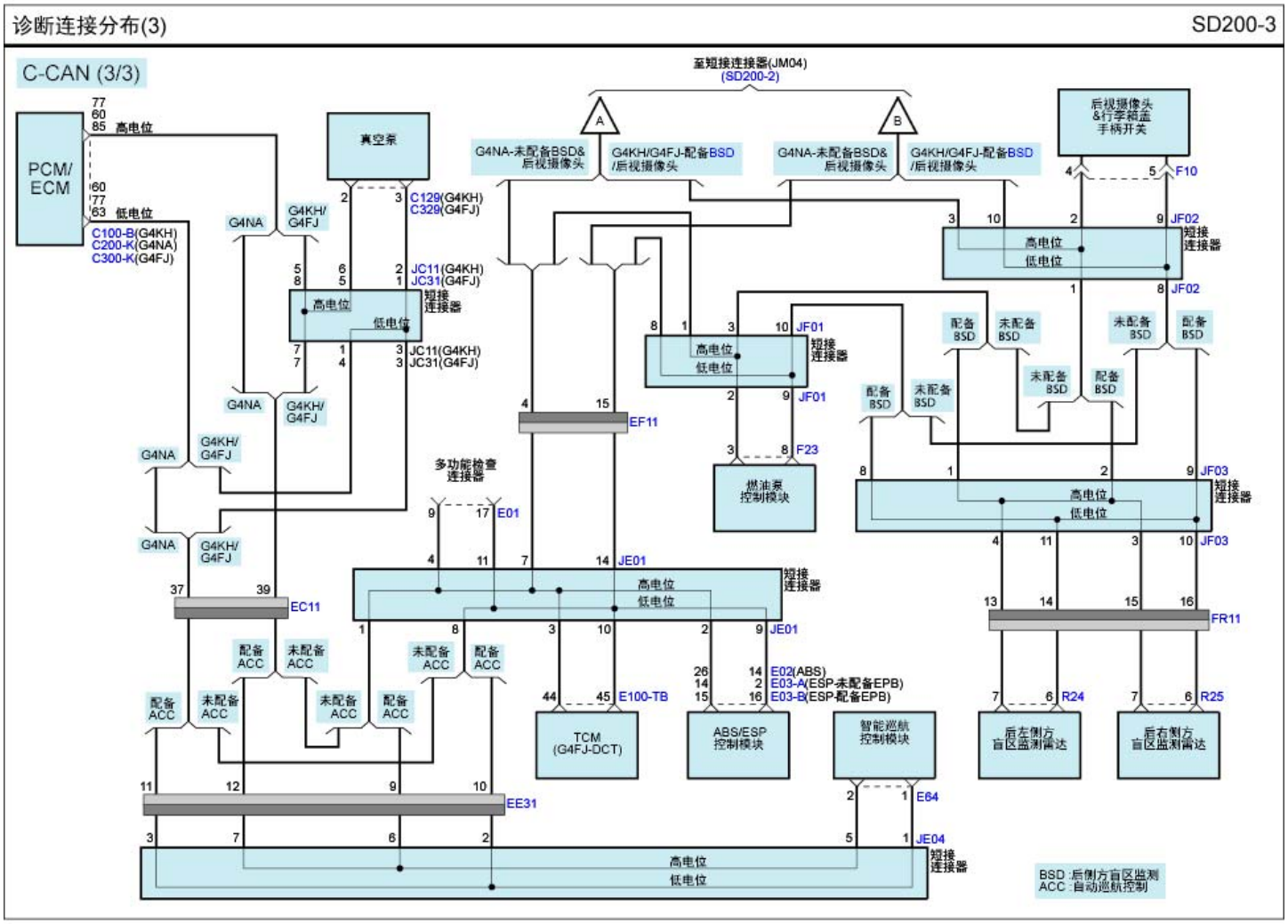
诊断连接分布(3)
SD200-3
C-CAN (3/3)
至短接连接器(JM04)
(SD200-2)
PCM/
ECM
高电位
低电位
C100-B(G4KH)
C200-K(G4NA)
C300-K(G4FJ)
真空泵
C129(G4KH)
C329(G4FJ)
JC11(G4KH)
JC31(G4FJ)
短接
连接器
G4NA
G4KH/
G4FJ
G4NA-未配备BSD&
后视摄像头
G4KH/G4FJ-配备BSD
/后视摄像头
后视摄像头
&行李箱盖
手柄开关
F10
JF02
JF01
F23
燃油泵
控制模块
EF11
多功能检查
连接器
E01
JE01
EC11
JF03
FR11
配备
BSD
未配备
BSD
配备
ACC
未配备
ACC
E02(ABS)
E03-A(ESP-未配备EPB)
E03-B(ESP-配备EPB)
E100-TB
TCM
(G4FJ-DCT)
ABS/ESP
控制模块
智能巡航
控制模块
R24
R25
后左侧方
盲区监测雷达
后右侧方
盲区监测雷达
EE31
E64
JE04
BSD :后侧方盲区监测
ACC :自动巡航控制